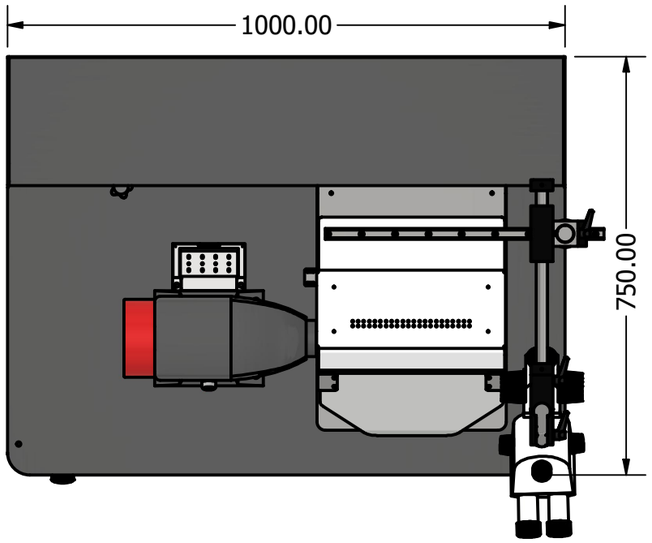

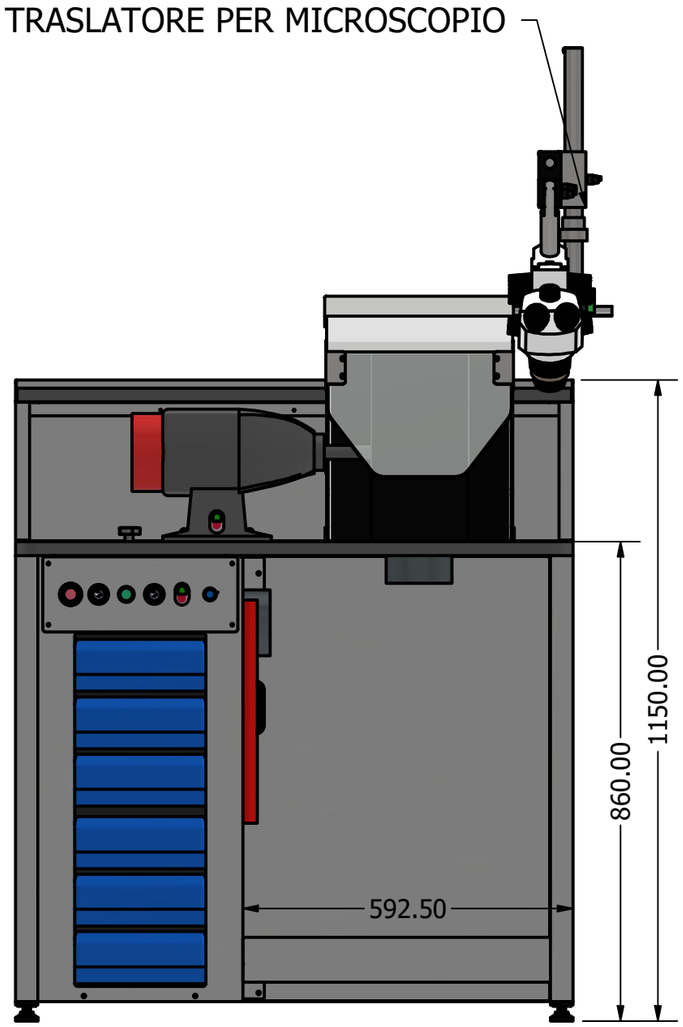

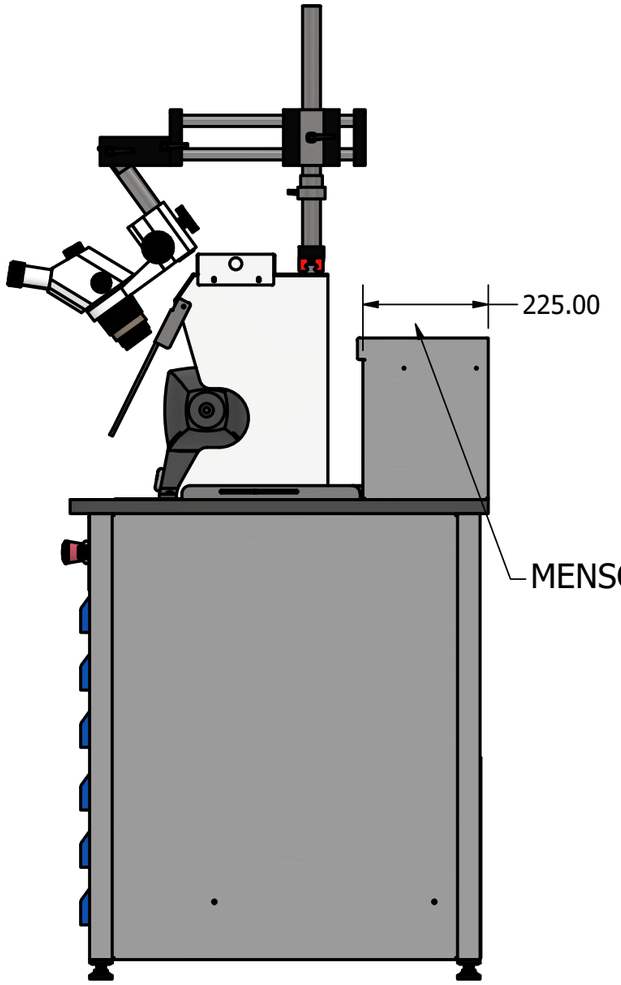

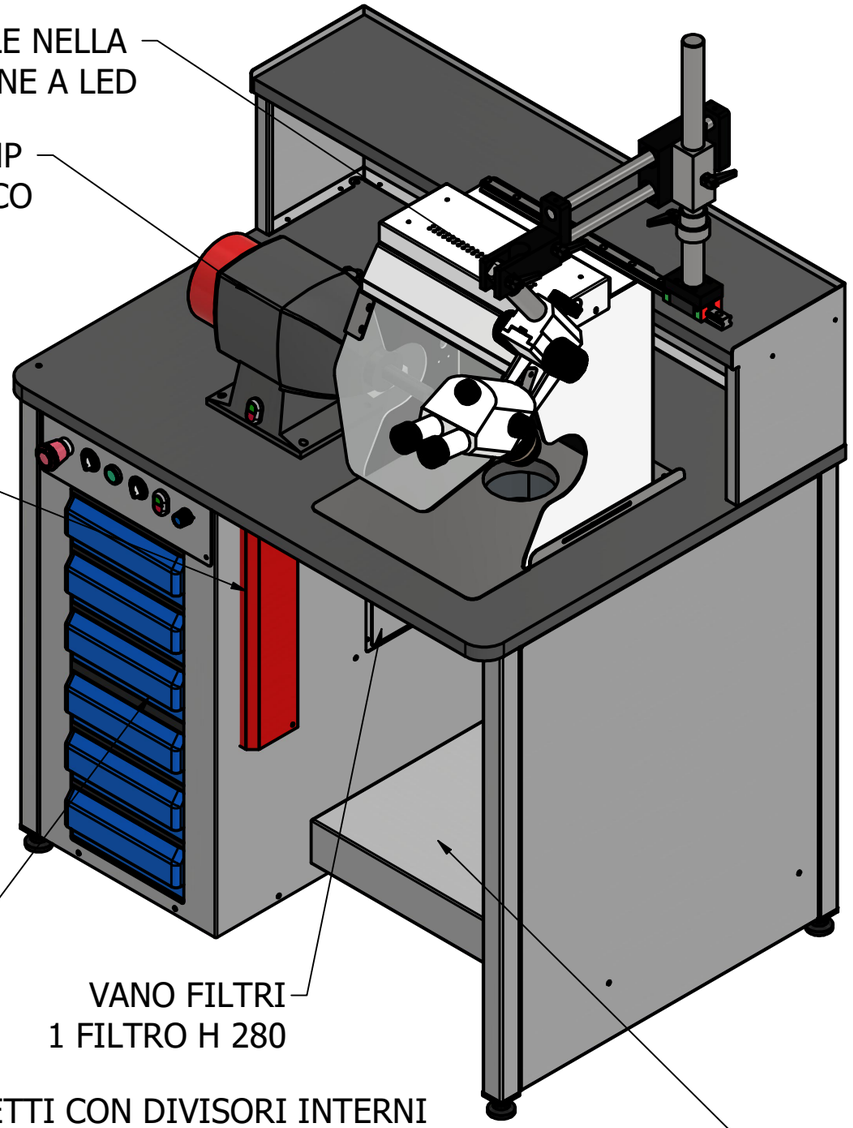

PROGETTATO DA:	MACROAREA:	MATERIALE:	DATA:
ALESSANDRO			06/02/2025

TIBALDI S.R.L.

BANCO PULITRICE ECO

COD:	EDIZIONE:	FOGLIO: