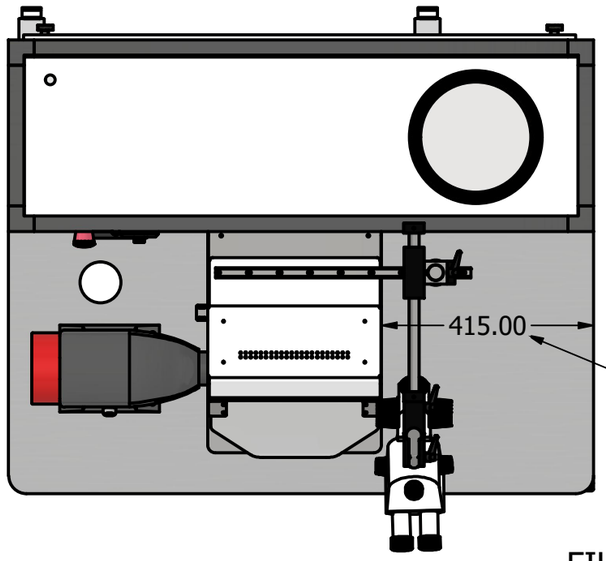

PIANO DI APPOGGIO

TRASLATORE PER MICROSCOPIO

FILTRO HEPA H13

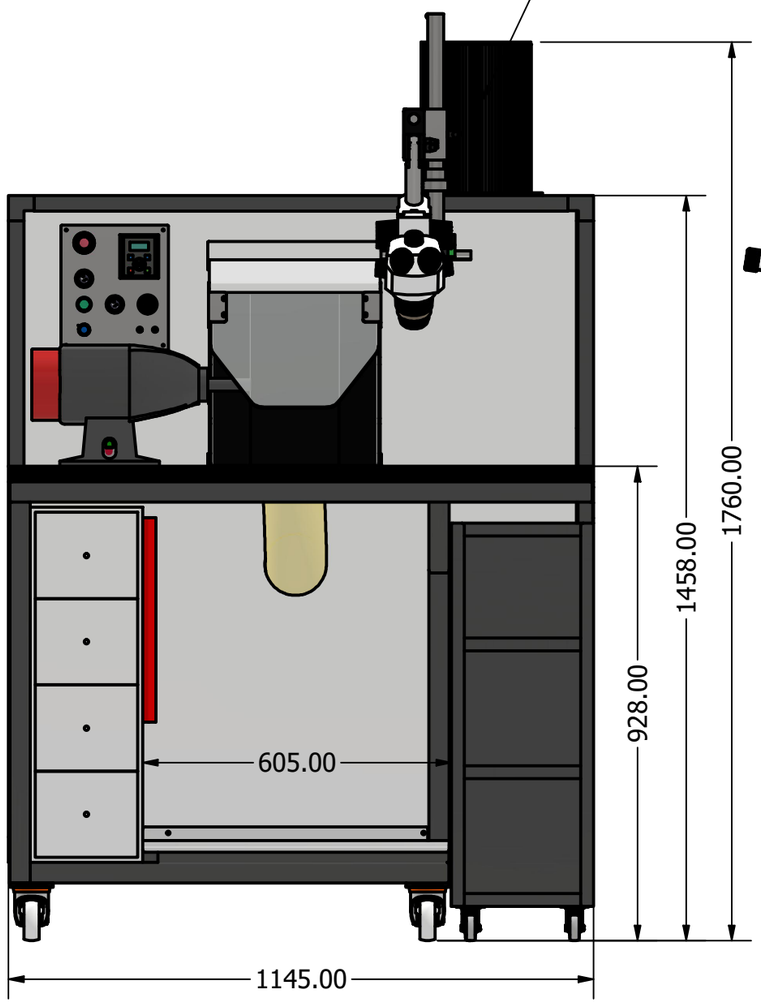

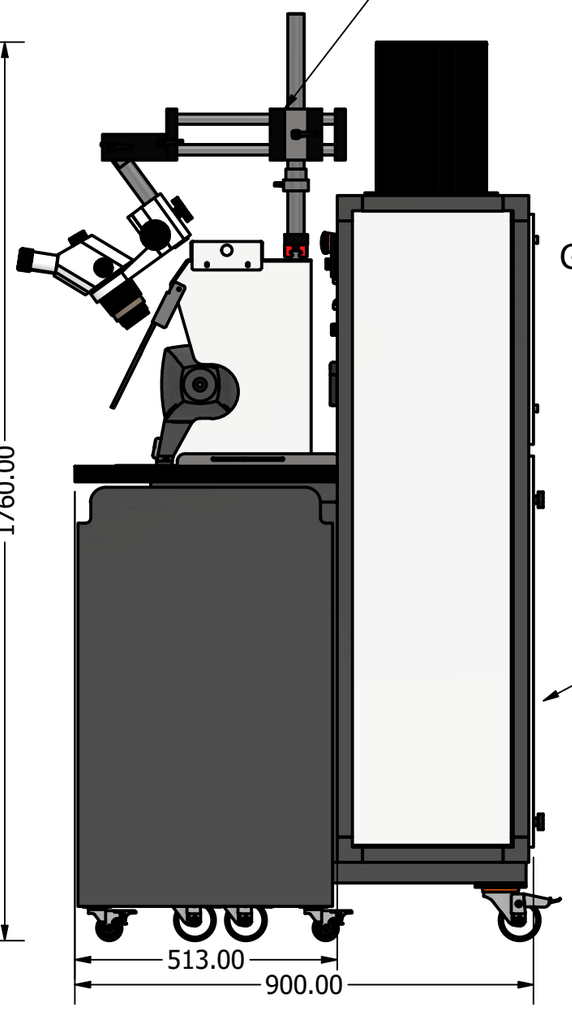

CUFFIETTA ASPIRANTE REGOLABILE NELLA PROFONDITA' CON ILLUMINAZIONE A LED

MOTORE ARDUINI 1HP CON FRENO MECCANICO

3 BLOCCHI DI EMERGENZA:
- FUNGO DI EMERGENZA
- BARRA DI EMERGENZA (PER GAMBA)
- BACCHETTA DI EMERGENZA PER COLLANE (OPTIONAL)

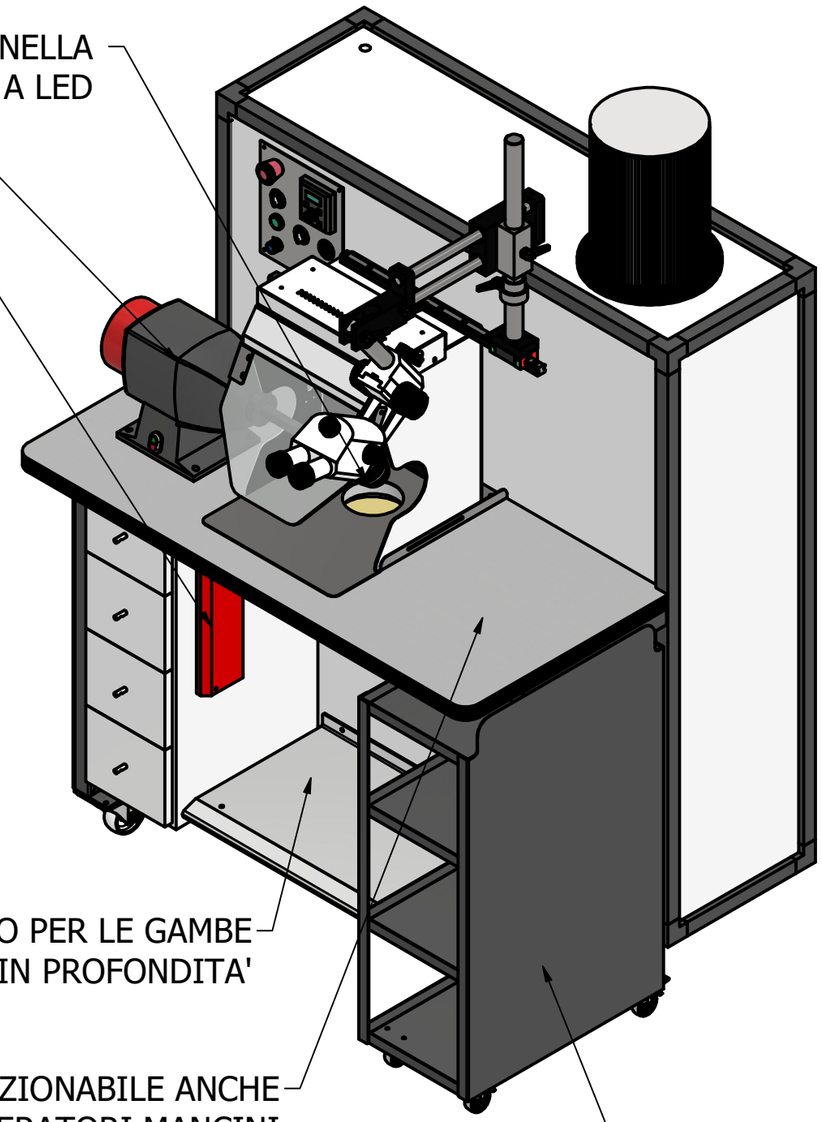

GENEROSO SPAZIO PER LE GAMBE 520mm IN PROFONDITA'

MOTORE POSIZIONABILE ANCHE PER OPERATORI MANCINI

VANO FILTRI POSTERIORE CON 2 FILTRI H400

CARRELLO INDIPENDENTE

PROGETTATO DA:	MACROAREA:	MATERIALE:	DATA:
ALESSANDRO			20/12/2022

TIBALDI S.R.L.

BANCO PARIGI MOD. 1150

COD:	EDIZIONE:	FOGLIO: